SPECTRE (СПЕКТР)®

Стационарный газоанализатор

Искробезопасный стационарный газоанализатор с подключением по двухпроводной пассивной токовой петле. Предназначен для непрерывного контроля токсичных, горючих газов. Прибор обладает удобной модульной конструкцией.

Особенности и преимущества

SPECTRE® | Стационарный газоанализатор

Выходные сигналы: 4-20мА, HART, UART (для сервисного подключения к ПК)

3 кнопки для управления и навигации

Интуитивно понятное текстовое описание

Материал корпуса

Пластик PPS для агрессивных сред: стойкость к щелочам, кислотам, нефтепродуктам, спиртам, растворителям

Стекло дисплея M1

Не боится кислотных сред любой концентрации

Срок службы прибора 20 лет

Двухпроводная схема подключения

Библиотека газов: предусмотрена, выбор контролируемого компонента через меню

SMART-сенсор

Энергонезависимая память SMART-сенсора для хранения настроек

Встроенный датчик температуры обеспечивает адаптивный подогрев SMART-сенсора

Технические характеристики

ГАЗЫ	Горючие, токсичные газы, кислород
ДИАПАЗОН ТЕМПЕРАТУРЫ	От -60°C до +65°C
ВИД ВЗРЫВОЗАЩИТЫ	0Ex ia IIC T6 Ga X и Ex ia IIIC T80°C Da X
ЗАЩИТА ОТ ПЫЛИ ВЛАГИ (IP)	IP66 / IP68
НАПРЯЖЕНИЕ ПИТАНИЯ	24 В
ВЫХОДНЫЕ СИГНАЛЫ	4-20мА, HART, UART (для сервисного подключения к ПК).
ДИСПЛЕЙ	Графический OLED-дисплей
ОТНОСИТЕЛЬНАЯ ВЛАЖНОСТЬ	Не более 98% (без конденсации влаги)
ДИАПАЗОН АТМОСФЕРНОГО ДАВЛЕНИЯ	80 – 120 кПа
КОРПУС	Пластик PPS для агрессивных сред, кремниевое стекло
РАЗМЕРЫ (ВХШХГ)	130×175×80
СРОК СЛУЖБЫ	20 лет
ИНТЕРВАЛ МЕЖДУ ПОВЕРКАМИ	12 мес

Стыковочный узел с защитной крышкой

Калибровочная насадка

Комплект для монтажа на трубу

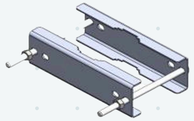

Больше информации на сайте
www.mirax-safety.com

Аксессуары

Калибровочная насадка

Комплект для монтажа в воздуховод

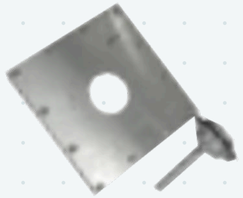

Антивандальная защита

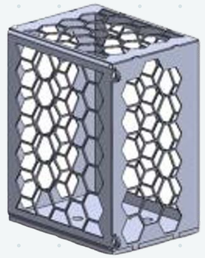

Быстрый и удобный монтаж

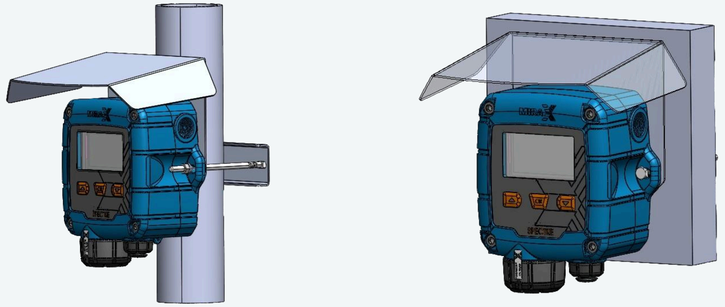

1. Вид крепления для монтажа на трубу
2. Вид крепления для монтажа на стену

Защитный козырек от солнца и осадков

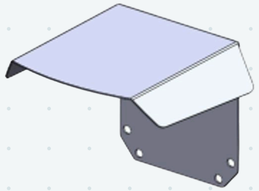

Комплект для монтажа на трубу

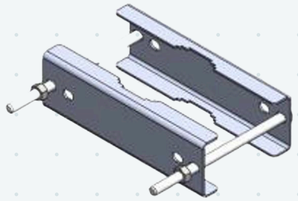

Больше информации на сайте
www.mirax-safety.com

Контактная информация

ТЕЛЕФОН: +7 (3422) 59-88-55
ТЕЛЕФОН ТЕХ. ПОДДЕРЖКИ: 8-800-700-91-27 (БЕСПЛАТНО ПО РОССИИ)

АДРЕС ПРОИЗВОДСТВЕННОГО ПОДРАЗДЕЛЕНИЯ:
117105, Г. МОСКВА, ПРОЕЗД НАГОРНЫЙ, Д. 7, СТР. 5

ЮРИДИЧЕСКИЙ АДРЕС И ЦЕНТРАЛЬНЫЙ ОФИС:
617763, ПЕРМСКИЙ КРАЙ, Г. ЧАЙКОВСКИЙ, УЛ. ВОКЗАЛЬНАЯ, 7

АДРЕС ЭЛЕКТРОННОЙ ПОЧТЫ: INFO@MIRAX-SAFETY.COM
САЙТ КОМПАНИИ: WWW.MIRAX-SAFETY.COM

MIRAX-SAFETY.COM